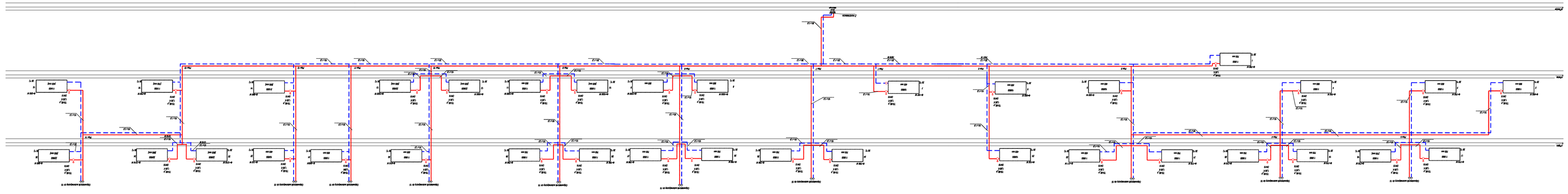

Schemat ogólny c.o.

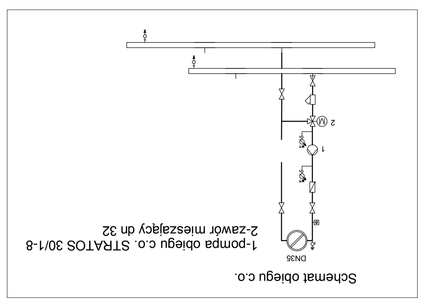

Zakład Przetwórstwa i Handlu Owocami
9-1-62/ 1,6/d; ul. Pawia nr 27/29; tel. 111 Warszawa (4)(22) 04 84

K O M A s.c.

Obiekt: Przebudowa, rozbudowa i modernizacja sum w kogeneracji	Temat rys.: Instalacja c.o. Rozwinięcie		Rodzaj pos. PBW
Przedsiębiorca: inż. J. Kozłowski	Opr.ii 460 - 6/76	Projekt:	Data: 04.20r.
Projektował: mgr inż. B. Kozłowski	**UDOHUHWOD/10**		Skala: 1:5
Sprawdził: inż. H. Małyszka	131/99/M.		Nr rys. 25